General description

La série MICRO AM4 est formée de 4 isolateurs combinés en parallèle.

La capacité de charge très variée leur permettent de supporter de 40 daN jusqu'à 500 daN et sont appropriés pour isoler un grand nombre de machines avec un régime de travail de cycle bas (au-dessus des 600 rpm).

La caractéritique principale est le blindage latéral qui limite le balancement de l'isolateur en cas de contraintes momentanées en fonctionnement dynamique.

Il possède un joint en caoutchouc à l'intérieur du blindage pour faciliter l'amortissement par friction, dissipant une partie de l'énergie vibratoire en chaleur.

Description de leurs composants:

- Ressort en acier normalisé à résistance élevée selon norme DIN et traité suivant le procédé «Shot Peeling» afin d'allonger sa résistance au vieillissement dynamique. Leur finition en époxy est supérieure, au niveau épaisseur et protection, à celle de produits similaires réalisés par des traitements galvanisés, dont la surface du fil de ressort est plus facilement endomagée par agression d'ions riches en hydrogène (hydrogénation).
- Douilles cylindriques métalliques qui protègent extérieurement le ressort. Un mastic viscoélastique empêche le contact direct des parties métalliques et constitue une barrière au bruit.
- Bases métalliques rectangulaires avec des trous latéraux ouverts facilitant le centrage des trous pour la fixation.
- Bases métalliques formées en «U» pour une plus grande rigidité.

COMPORTEMENT DYNAMIQUE DES RESSORTS ET CAOUTCHOUC

Tous nos modèles de ressorts antivibratoires ont été testés dans les laboratoires accoustiques européens afin de remplir les réglementations de l'UE en matière de normes antivibratoires.

Voir résultats des Comportements Dynamique Exp n° 06/32006786

Ces informations reflètent notre connaissance actuelle et sont données de bonne foi. Les valeurs données sont des valeurs moyennes et sujettes à tout changement sans préavis. Toute utilisation dans des conditions non recommandées ne saurait engager la responsabilité du fabricant et du distributeur, dû aux possibles variations de fabrication et d'application par les utilisateurs. Il est recommandé aux utilisateurs de tester préalablement les produits afin de s'assurer qu'ils conviennent à l'application choisie.

clim@climatech.be
www.climatech.be

Données techniques

A	B	C	D	E	F
130	77	130	145	M12	10

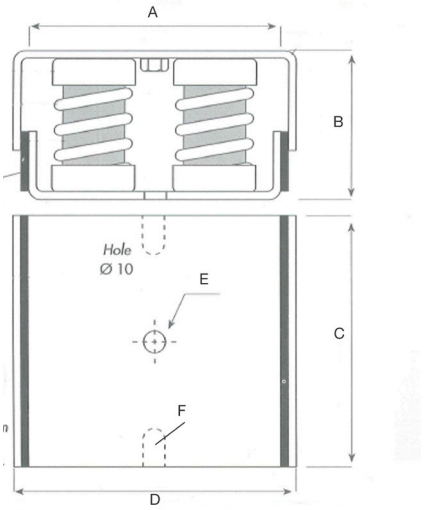

- Isolateurs basse fréquence recommandés pour les installations HVAC
- Spécialement conçus pour des zones venteuses et sujettes aux tremblements de terre
- Les Isolateurs sont indiqués pour des équipements à mouvement latéral ou changements rapide de vitesse, comme les ventilateurs, les refroidisseurs ...
- Haute résistance aux intempéries grâce à la protection des ressorts par une peinture de résine époxy-polyester
- Les vis de réglage M12 pour la mise à niveau peuvent être fournies séparément
- Identification des résistances facilitée grâce à des couleurs différentes

CODE	808040	808041	808042	808043	808044	808045
DESCRIPTION	MICRO AM4 / 20	MICRO AM4 / 60	MICRO AM4 / 80	MICRO AM4 / 100	MICRO AM4 / 150	MICRO AM4 / 200
DÉVIATION / mm	25	25	25	25	25	25
Charge Min. / kg (12 mm)	5	31	36	52	60	104
Charge Max. / kg (25 mm)	20	60	80	100	150	200

CODE	808046	808047	808048	808049	808050	808051
DESCRIPTION	MICRO AM4 / 250	MICRO AM4 / 300	MICRO AM4 / 350	MICRO AM4 / 400	MICRO AM4 / 450	MICRO AM4 / 500
DÉVIATION / mm	25	25	25	25	25	25
Charge Min. / kg (12 mm)	130	156	182	209	235	261
Charge Max. / kg (25 mm)	250	300	350	400	450	500

Ces informations reflètent notre connaissance actuelle et sont données de bonne foi. Les valeurs données sont des valeurs moyennes et sujettes à tout changement sans préavis. Toute utilisation dans des conditions non recommandées ne saurait engager la responsabilité du fabricant et du distributeur, dû aux possibles variations de fabrication et d'application par les utilisateurs. Il est recommandé aux utilisateurs de tester préalablement les produits afin de s'assurer qu'ils conviennent à l'application choisie.

clim@climatech.be
www.climatech.be

Spécifications de montage

- Les ressorts AM en version C et le «base set» (l'ensemble des bases supérieure, inférieure, visserie) peuvent être achetés séparement
- En suivant les instructions de montage, la combinaison souhaitée peut être assemblée facilement
- Ce système permet de limiter les stocks

1	2
3	4

REFERENCE DU RESSORT	AM 5 C	AM 15 C	AM 25 C	AM 50 C	AM 75 C	AM 100 C	AM 125 C
COULEUR	NOIR	ORANGE	MAUVE	VERT	BLEU	ROUGE	ROSE

CODE	DESCRIPTION	RESSORT 1	RESSORT 2	RESSORT 3	RESSORT 4
808040	MICRO AM4 / 20	AM 5 C	AM 5 C	AM 5 C	AM 5 C
808041	MICRO AM4 / 60	AM 15 C	AM 15 C	AM 15 C	AM 15 C
808042	MICRO AM4 / 80	AM 25 C	AM 15 C	AM 15 C	AM 25 C
808043	MICRO AM4 / 100	AM 25 C	AM 25 C	AM 25 C	AM 25 C
808044	MICRO AM4 / 150	AM 25 C	AM 50 C	AM 50 C	AM 25 C
808045	MICRO AM4 / 200	AM 50 C	AM 50 C	AM 50 C	AM 50 C
808046	MICRO AM4 / 250	AM 50 C	AM 75 C	AM 75 C	AM 50 C
808047	MICRO AM4 / 300	AM 75 C	AM 75 C	AM 75 C	AM 75 C
808048	MICRO AM4 / 350	AM 100 C	AM 75 C	AM 75 C	AM 100 C
808049	MICRO AM4 / 400	AM 100 C	AM 100 C	AM 100 C	AM 100 C
808050	MICRO AM4 / 450	AM 125 C	AM 100 C	AM 100 C	AM 125 C
808051	MICRO AM4 / 500	AM 125 C	AM 125 C	AM 125 C	AM 125 C

Assemblage

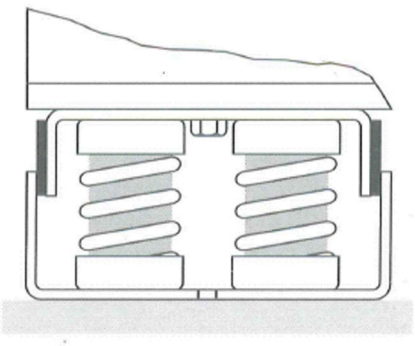

MONTAGE DIRECT
Système pour le montage libre

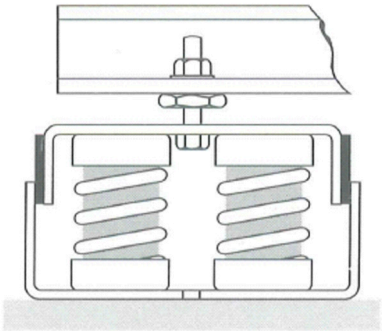

MONTAGE DIRECT AVEC MISE A NIVEAU
Système livré avec vis de réglage pour la fixation et la mise à niveau

Ces informations reflètent notre connaissance actuelle et sont données de bonne foi. Les valeurs données sont des valeurs moyennes et sujettes à tout changement sans préavis. Toute utilisation dans des conditions non recommandées ne saurait engager la responsabilité du fabricant et du distributeur, dû aux possibles variations de fabrication et d'application par les utilisateurs. Il est recommandé aux utilisateurs de tester préalablement les produits afin de s'assurer qu'ils conviennent à l'application choisie.

clim@climatech.be
www.climatech.be

Application

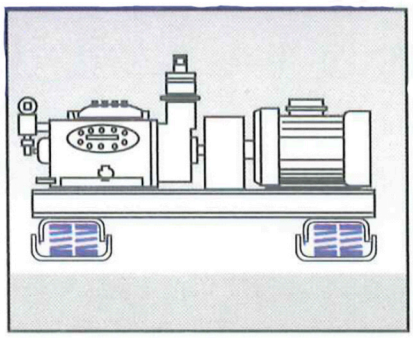

Compresseurs

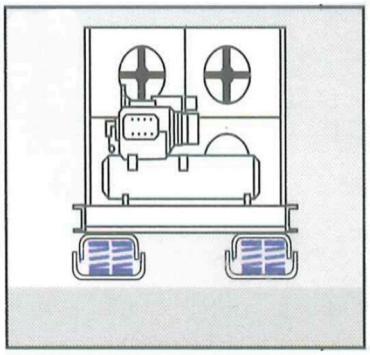

Condenseurs de réfrigération

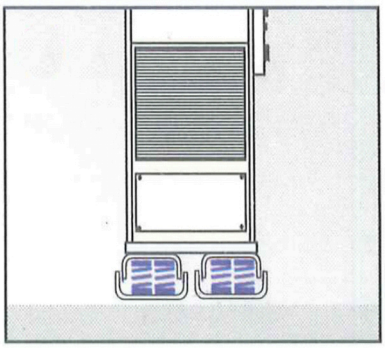

Unités de climatisation verticaux

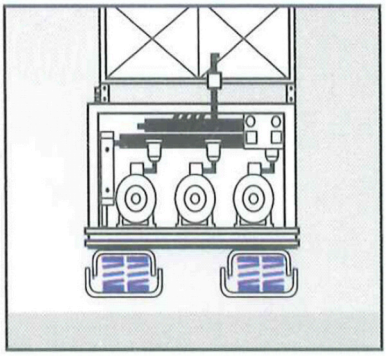

installations frigorifiques

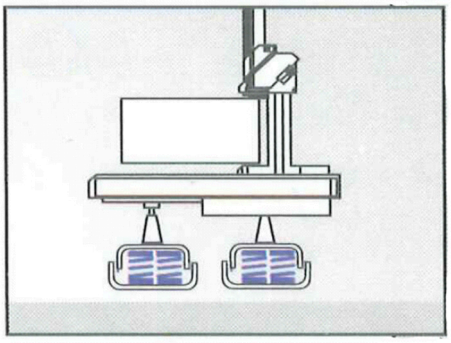

Equipement de mesures et d'essais

Ces informations reflètent notre connaissance actuelle et sont données de bonne foi. Les valeurs données sont des valeurs moyennes et sujettes à tout changement sans préavis. Toute utilisation dans des conditions non recommandées ne saurait engager la responsabilité du fabricant et du distributeur, dû aux possibles variations de fabrication et d'application par les utilisateurs. Il est recommandé aux utilisateurs de tester préalablement les produits afin de s'assurer qu'ils conviennent à l'application choisie.

clim@climatech.be
www.climatech.be